“SERVICE & QUALITÄT„
machen den Unterschied

# RECARO
# Handicap- & Reha-Sitze

| RECARO | RECARO | RECARO |
|---|---|---|
| AUTORISIERTER HÄNDLER | ZERTIFIZIERTER EINBAUPARTNER | AUTORISIERTER SERVICEPARTNER |

CHRISTIAN PÖTZELSBERGER
INDIVIDUELLE FAHRZEUGUMBAU-LÖSUNGEN

CHRISTIAN PÖTZELSBERGER
INDIVIDUELLE FAHRZEUGUMBAU-LÖSUNGEN

„SERVICE & QUALITÄT“
machen den Unterschied

# HANDICAP- & REHA-SITZE

SITZ & TECHNIK

## RECARO Orthopäd

Wer gut sitzt – fährt besser!
Für Autofahrer mit höchsten Ansprüchen

---

**Beschreibung:**

Der **RECARO Orthopäd** rückt den Menschen mit seiner Wirbelsäule ins Zentrum des Geschehens durch die individuell unterpolsterbare Schulterunterstützung, elektrisch einstellbare Lehnenseitenwangen oder eine Mehrkammer-Lordosestütze. Sein flach geformtes Sitzkissen erleichtert den Ein- und Ausstieg. Die **Ausstattung** beinhaltet folgende Details:

- Lordosestütze
- Sitzflächenverlängerung
- individuell unterpolsterbare Schulterunterstützung
- beidseitige Lehnenentriegelung
- einstellbare Kopfstütze
- elektrisch einstellbare Lehnenseitenwangen
- elektrische Lehneneinstellung
- RECARO Klimapaket: Sitzklimatisierung und Sitzheizung
- Easy Access: für leichtes Ein- und Aussteigen

Den **RECARO Orthopäd** gibt es in 6 verschiedenen Sitz-Bezugsvarianten.

| Bezugsvarianten | Art. Nr. | VK Preis exkl. Mwst |
|---|---|---|
| Stoff Nardo/Artista schwarz | R058.20.1/2351 | 2 499,17 € |
| Stoff Nardo/Artista grau | R058.20.1/2354 | 2 499,17 € |
| Leder/Dinamica schwarz | R058.20.1/2683 | 3 165,83 € |
| Leder/Stoff Artista schwarz | R058.20.1/2540 | 3 082,50 € |
| Leder schwarz | R058.20.1/2541 | 3 249,17 € |
| Leder perforiert schwarz | R058.20.1/2Z00027 | 3 332,50 € |

Bsp. RECARO Orthopäd

RECARO AUTORISIERTER HÄNDLER

RECARO ZERTIFIZIERTER EINBAUPARTNER

Sitzkonsole, Schienensystem, Montage und Typisierung je nach Fahrzeugtyp auf Anfrage. Preise gelten bis auf Widerruf, Änderungen, Satz- und Druckfehler vorbehalten.



Christian Pötzelsberger | Individuelle Fahrzeugumbau-Lösungen | A-4040 Linz | Ferdinand-Markl-Straße 27a
Mobil: +43 (0)664 / 11 20 778 | E-Mail: cp@cp-fahrzeugumbau.at | Webseite: www.cp-fahrzeugumbau.at
UID-Nr. ATU74723668 | Bankverbindung: Sparkasse OÖ, IBAN: AT802032032100559207, BIC: ASPKAT2LXXX

# HANDICAP- & REHA-SITZE

## RECARO Orthopäd KOMFORTMASSE

Den Mensch ins Zentrum des Geschehens zu rücken, steht bei RECARO an erster Stelle. Deshalb möchten wir Sie mit der Angabe der Komfortmaße bei der Auswahl Ihres Sitzes unterstützen.

Die Komfortmaße stellen die Abmessungen dar, die Sie beim Sitzen im Fahrzeug spüren und die direkten Einfluss auf den Sitzkomfort und die Fahr-Performance haben. Sie sind entscheidend für das richtige Sitzgefühl. Da jedoch jeder Mensch unterschiedlich ist und Komfort anders wahrnimmt, empfehlen wir Ihnen vor dem Kauf ein ausführliches **Probesitzen in unserem Sitzstudio**.
Da Komfortmaße an Polstern und Nähten genommen werden, sind geringe Abweichungen nicht ganz auszuschließen.

## HINWEISE

- Die **Einsitzhöhe (A)** gibt die senkrechte Höhe der Lehne von Oberkante Kopfstütze bis Oberkante Sitzkissen an.
- Die **Einsitzbreite (B)** gibt die Breite des Sitzkissens ohne Seitenwangen an. Dieses Maß wurde 12 cm vor Rückenlehnenunterkante ermittelt
- Die **Einsitztiefe (C)** gibt die gesamte waagrechte Länge des Sitzkissens an (ab Vorderkante Kissen bis Rückenlehnenunterkante)

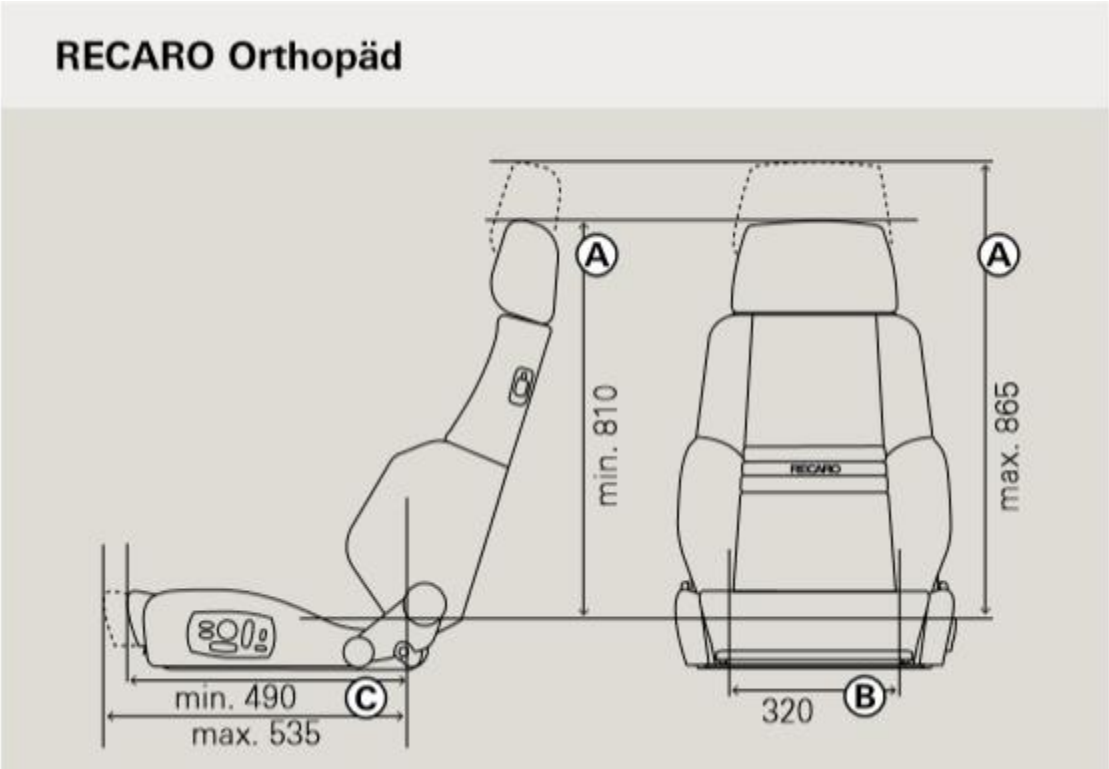


Maße in mm, alle Angaben +/- 10 mm



Christian Pötzelsberger | Individuelle Fahrzeugumbau-Lösungen | A-4040 Linz | Ferdinand-Markl-Straße 27a
Mobil: +43 (0)664 / 11 20 778 | E-Mail: cp@cp-fahrzeugumbau.at | Webseite: www.cp-fahrzeugumbau.at
UID-Nr. ATU74723668 | Bankverbindung: Sparkasse OÖ, IBAN: AT802032032100559207, BIC: ASPKAT2LXXX

# HANDICAP- & REHA-SITZE

SITZ & TECHNIK

## RECARO Specialist S

Der Spezialist für Anpassungsfragen - damit jede Fahrt zum Genuss wird

---

**Beschreibung:**

Der **RECARO Specialist** verfügt über drei Sitzkissenversionen die in Länge der Sitzfläche sowie in Höhe und Kontur der Seitenwangen an der Sitzfläche variieren (S-M-L). Kleinere Personen setzen auf die Ausführung „S“.
Die Ausstattung des **RECARO Specialist S** beinhaltet folgende Details:

- unterpolsterte Lordosestütze
- vorgeformte Seitenwangen
- beidseitige Lehneneinstellung und Entriegelung
- einstellbare Kopfstütze
- Sitzfläche für kleine bis mittelgroße Personen
- kurze Sitzfläche mit flachen Seitenwangen

Den **RECARO Specialist S** gibt es in 6 verschiedenen Sitz-Bezugsvarianten.

| Bezugsvarianten | Art. Nr. | VK Preis exkl. Mwst |
|---|---|---|
| Stoff Nardo/Artista schwarz | R040.00.0351 | 915,83 € |
| Stoff Nardo/Artista schwarz* | R040.10.0351 | 1 249,17 € |
| Stoff Nardo/Artista grau | R040.00.0354 | 915,83 € |
| Textilleder/Dinamica schwarz | R040.00.0575 | 1 082,50 € |
| Textilleder/Stoff Artista schwarz | R040.00.0669 | 957,50 € |
| Textilleder schwarz | R040.00.0132 | 957,50 € |
| Leder schwarz | R040.00.0S08 | 1 915,83 € |

* mit Heizung

Bsp. RECARO Specialist

RECARO AUTORISIERTER HÄNDLER

RECARO ZERTIFIZIERTER EINBAUPARTNER

Sitzkonsole, Schienensystem, Montage und Typisierung je nach Fahrzeugtyp auf Anfrage. Preise gelten bis auf Widerruf, Änderungen, Satz- und Druckfehler vorbehalten.



Christian Pötzelsberger | Individuelle Fahrzeugumbau-Lösungen | A-4040 Linz | Ferdinand-Markl-Straße 27a
Mobil: +43 (0)664 / 11 20 778 | E-Mail: cp@cp-fahrzeugumbau.at | Webseite: www.cp-fahrzeugumbau.at
UID-Nr. ATU74723668 | Bankverbindung: Sparkasse OÖ, IBAN: AT802032032100559207, BIC: ASPKAT2LXXX

SITZ & TECHNIK

# HANDICAP- & REHA-SITZE

## RECARO Specialist M

### Der Spezialist für Anpassungsfragen - damit jede Fahrt zum Genuss wird

**Beschreibung:**

Der **RECARO Specialist** verfügt über drei Sitzkissenversionen die in Länge der Sitzfläche sowie in Höhe und Kontur der Seitenwangen an der Sitzfläche variieren (S-M-L). Groß gewachsene Fahrer schätzen die lange Sitzfläche in Kombination mit flachen Seitenwangen der Ausführung „M“. Die Ausstattung des **RECARO Specialist M** beinhaltet folgende Details:

- unterpolsterte Lordosestütze
- vorgeformte, sehr flache Seitenwangen
- beidseitige Lehneneinstellung und Entriegelung
- einstellbare Kopfstütze
- lange Sitzfläche für mittelgroße bis große Personen
- Easy Access: flaches Sitzkissen für leichtes Ein- und Aussteigen

Den **RECARO Specialist M** gibt es in 6 verschiedenen Sitz-Bezugsvarianten.

Bsp. RECARO Specialist

| Bezugsvarianten | Art. Nr. | VK Preis exkl. Mwst |
|---|---|---|
| Stoff Nardo/Artista schwarz | R042.00.0351 | 999,17 € |
| Stoff Nardo/Artista schwarz* | R042.10.0351 | 1 332,50 € |
| Stoff Nardo/Artista grau | R042.00.0354 | 999,17 € |
| Textilleder/Dinamica schwarz | R042.00.0575 | 1 165,83 € |
| Textilleder/Dinamica schwarz* | R042.10.0575 | 1 499,17 € |
| Textilleder/Stoff Artista schwarz | R042.00.0669 | 1 040,83 € |
| Textilleder/Stoff Artista schwarz* | R042.10.0669 | 1 415,83 € |
| Textilleder schwarz | R042.00.0132 | 1 040,83 € |
| Leder schwarz | R042.00.0S08 | 1 999,17 € |
| * mit Heizung | | |

RECARO AUTORISIERTER HÄNDLER

RECARO ZERTIFIZIERTER EINBAUPARTNER

Sitzkonsole, Schienensystem, Montage und Typisierung je nach Fahrzeugtyp auf Anfrage. Preise gelten bis auf Widerruf, Änderungen, Satz- und Druckfehler vorbehalten.



Christian Pötzelsberger | Individuelle Fahrzeugumbau-Lösungen | A-4040 Linz | Ferdinand-Markl-Straße 27a
Mobil: +43 (0)664 / 11 20 778 | E-Mail: cp@cp-fahrzeugumbau.at | Webseite: www.cp-fahrzeugumbau.at
UID-Nr. ATU74723668 | Bankverbindung: Sparkasse OÖ, IBAN: AT802032032100559207, BIC: ASPKAT2LXXX

# HANDICAP- & REHA-SITZE

SITZ & TECHNIK

## RECARO Specialist L

Der Spezialist für Anpassungsfragen - damit jede Fahrt zum Genuss wird

**Beschreibung:**

Der **RECARO Specialist** verfügt über drei Sitzkissenversionen die in Länge der Sitzfläche sowie in Höhe und Kontur der Seitenwangen an der Sitzfläche variieren (S-M-L). Groß gewachsene Fahrer schätzen die lange Sitzfläche in Kombination mit hohen Seitenwangen der Ausführung „L“. Die Ausstattung des **RECARO Specialist L** beinhaltet folgende Details:

- unterpolsterte Lordosestütze
- vorgeformte, hohe Seitenwangen für einen guten Halt
- beidseitige Lehneneinstellung und Entriegelung
- einstellbare Kopfstütze
- lange Sitzfläche für mittelgroße bis große Personen

Den **RECARO Specialist L** gibt es in 5 verschiedenen Sitz-Bezugsvarianten.

Bsp. RECARO Specialist

RECARO | RECARO

AUTORISIERTER HÄNDLER | ZERTIFIZIERTER EINBAUPARTNER

| Bezugsvarianten | Art. Nr. | VK Preis exkl. Mwst |
|---|---|---|
| Stoff Nardo/Artista schwarz | R041.00.0351 | 999,17 € |
| Stoff Nardo/Artista grau | R041.00.0354 | 999,17 € |
| Textilleder/Dinamica schwarz | R041.00.0575 | 1 165,83 € |
| Textilleder/Stoff Artista schwarz | R041.00.0669 | 1 040,83 € |
| Textilleder schwarz | R041.00.0132 | 1 040,83 € |

Sitzkonsole, Schienensystem, Montage und Typisierung je nach Fahrzeugtyp auf Anfrage. Preise gelten bis auf Widerruf, Änderungen, Satz- und Druckfehler vorbehalten.



Christian Pötzelsberger | Individuelle Fahrzeugumbau-Lösungen | A-4040 Linz | Ferdinand-Markl-Straße 27a
Mobil: +43 (0)664 / 11 20 778 | E-Mail: cp@cp-fahrzeugumbau.at | Webseite: www.cp-fahrzeugumbau.at
UID-Nr. ATU74723668 | Bankverbindung: Sparkasse OÖ, IBAN: AT802032032100559207, BIC: ASPKAT2LXXX

# HANDICAP- & REHA-SITZE

## RECARO Specialist S, M, L
## KOMFORTMASSE

Den Mensch ins Zentrum des Geschehens zu rücken, steht bei RECARO an erster Stelle. Deshalb möchten wir Sie mit der Angabe der Komfortmaße bei der Auswahl Ihres Sitzes unterstützen.

Die Komfortmaße stellen die Abmessungen dar, die Sie beim Sitzen im Fahrzeug spüren und die direkten Einfluss auf den Sitzkomfort und die Fahr-Performance haben. Sie sind entscheidend für das richtige Sitzgefühl. Da jedoch jeder Mensch unterschiedlich ist und Komfort anders wahrnimmt, empfehlen wir Ihnen vor dem Kauf ein ausführliches **Probesitzen in unserem Sitzstudio**.
Da Komfortmaße an Polstern und Nähten genommen werden, sind geringe Abweichungen nicht ganz auszuschließen.

## HINWEISE

- Die **Einsitzhöhe (A)** gibt die senkrechte Höhe der Lehne von Oberkante Kopfstütze bis Oberkante Sitzkissen an.
- Die **Einsitzbreite (B)** gibt die Breite des Sitzkissens ohne Seitenwangen an. Dieses Maß wurde 12 cm vor Rückenlehnenunterkante ermittelt
- Die **Einsitztiefe (C)** gibt die gesamte waagrechte Länge des Sitzkissens an (ab Vorderkante Kissen bis Rückenlehnenunterkante)

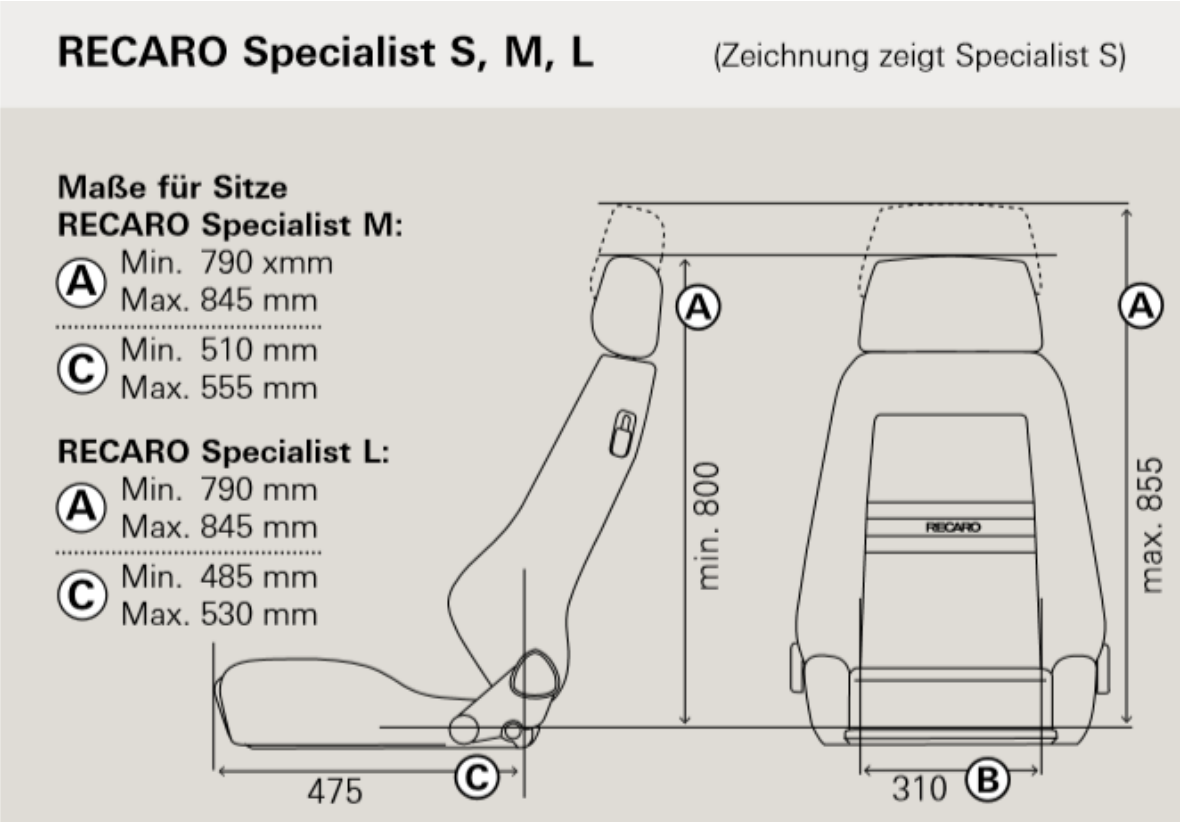


Maße in mm, alle Angaben +/- 10 mm



Christian Pötzelsberger | Individuelle Fahrzeugumbau-Lösungen | A-4040 Linz | Ferdinand-Markl-Straße 27a
Mobil: +43 (0)664 / 11 20 778 | E-Mail: cp@cp-fahrzeugumbau.at | Webseite: www.cp-fahrzeugumbau.at
UID-Nr. ATU74723668 | Bankverbindung: Sparkasse OÖ, IBAN: AT802032032100559207, BIC: ASPKAT2LXXX

# HANDICAP- & REHA-SITZE

SITZ & TECHNIK

## RECARO Expert S

Der Experte für mobiles Sitzen
Anpassung an unterschiedliche Körpergrößen

---

**Beschreibung:**

Die Sitzkissen des **RECARO Expert** sind in den Versionen S, M und L erhältlich. Dabei variieren die Länge der Sitzfläche sowie Höhe und Kontur der Seitenwangen des Sitzkissens. Kleinen Personen fällt durch eine kurze Sitzfläche und flache Seitenwangen der Ein- und Ausstieg leichter (Ausführung S).

Die Ausstattung des **RECARO Expert S** beinhaltet folgende Details:

- unterpolsterte Lordosestütze
- vorgeformte Seitenwangen
- beidseitige Lehneneinstellung und Entriegelung
- einstellbare Kopfstütze
- beidseitig einstellbare Lehnenseitenwangen
- Sitzfläche für kleine bis mittelgroße Personen
- kurze Sitzfläche mit flachen Seitenwangen

Bsp. RECARO Expert

Den **RECARO Expert S** gibt es in 4 verschiedenen Sitz-Bezugsvarianten.

| Bezugsvarianten | Art. Nr. | VK Preis exkl. Mwst |
|---|---|---|
| Stoff Nardo/Artista schwarz | R043.00.0351 | 915,83 € |
| Textilleder/Dinamica schwarz | R043.00.0575 | 1 082,50 € |
| Textilleder/Stoff Artista schwarz | R043.00.0669 | 957,50 € |
| Textilleder schwarz | R043.00.0132 | 957,50 € |

RECARO AUTORISIERTER HÄNDLER

RECARO ZERTIFIZIERTER EINBAUPARTNER

Sitzkonsole, Schienensystem, Montage und Typisierung je nach Fahrzeugtyp auf Anfrage. Preise gelten bis auf Widerruf, Änderungen, Satz- und Druckfehler vorbehalten.



Christian Pötzelsberger | Individuelle Fahrzeugumbau-Lösungen | A-4040 Linz | Ferdinand-Markl-Straße 27a
Mobil: +43 (0)664 / 11 20 778 | E-Mail: cp@cp-fahrzeugumbau.at | Webseite: www.cp-fahrzeugumbau.at
UID-Nr. ATU74723668 | Bankverbindung: Sparkasse OÖ, IBAN: AT802032032100559207, BIC: ASPKAT2LXXX

# HANDICAP- & REHA-SITZE

SITZ & TECHNIK

## RECARO Expert M

Der Experte für mobiles Sitzen
Anpassung an unterschiedliche Körpergrößen

**Beschreibung:**

Die Sitzkissen des **RECARO Expert** sind in den Versionen S, M und L erhältlich. Dabei variieren die Länge der Sitzfläche sowie Höhe und Kontur der Seitenwangen des Sitzkissens. Für mittelgroße Personen eignet sich die Ausführung M. Der **RECARO Expert M** beinhaltet folgende Details:

- unterpolsterte Lordosestütze
- vorgeformte Seitenwangen
- beidseitige Lehneneinstellung und Entriegelung
- einstellbare Kopfstütze
- beidseitig einstellbare Lehnenseitenwangen
- Sitzfläche für mittelgroße bis große Personen
- lange Sitzfläche mit sehr flachen Seitenwangen
- Easy Access: für leichtes Ein- und Aussteigen

Den **RECARO Expert M** gibt es in 5 verschiedenen Sitz-Bezugsvarianten.

| Bezugsvarianten | Art. Nr. | VK Preis exkl. Mwst |
|---|---|---|
| Stoff Nardo/Artista schwarz | R045.00.0351 | 999,17 € |
| Stoff Nardo/Artista grau | R045.00.0354 | 999,17 € |
| Textilleder/Dinamica schwarz | R045.00.0575 | 1 165,83 € |
| Textilleder/Stoff Artista schwarz | R045.00.0669 | 1 040,83 € |
| Textilleder schwarz | R045.00.0132 | 1 040,83 € |

Bsp. RECARO Expert

RECARO | RECARO
AUTORISIERTER HÄNDLER | ZERTIFIZIERTER EINBAUPARTNER

Sitzkonsole, Schienensystem, Montage und Typisierung je nach Fahrzeugtyp auf Anfrage. Preise gelten bis auf Widerruf, Änderungen, Satz- und Druckfehler vorbehalten.



Christian Pötzelsberger | Individuelle Fahrzeugumbau-Lösungen | A-4040 Linz | Ferdinand-Markl-Straße 27a
Mobil: +43 (0)664 / 11 20 778 | E-Mail: cp@cp-fahrzeugumbau.at | Webseite: www.cp-fahrzeugumbau.at
UID-Nr. ATU74723668 | Bankverbindung: Sparkasse OÖ, IBAN: AT802032032100559207, BIC: ASPKAT2LXXX

# HANDICAP- & REHA-SITZE

SITZ & TECHNIK

## RECARO Expert L

Der Experte für mobiles Sitzen
Anpassung an unterschiedliche Körpergrößen

**Beschreibung:**

Die Sitzkissen des **RECARO Expert** sind in den Versionen S, M und L erhältlich. Dabei variieren die Länge der Sitzfläche sowie Höhe und Kontur der Seitenwangen des Sitzkissens. Große Personen schätzen die Oberschenkelabstützung durch eine lange Sitzfläche und hohe, ausgeprägte Seitenwangen am Sitzkissen (Ausführung L). Die Ausstattung des **RECARO Expert L** beinhaltet folgende Details:

- unterpolsterte Lordosestütze
- vorgeformte Seitenwangen
- beidseitige Lehneneinstellung und Entriegelung
- einstellbare Kopfstütze
- beidseitig einstellbare Lehnenseitenwangen
- Sitzfläche für mittelgroße bis große Personen
- lange Sitzfläche mit ausgeprägten Seitenwangen

Den **RECARO Expert L** gibt es in 4 verschiedenen Sitz-Bezugsvarianten.

| Bezugsvarianten | Art. Nr. | VK Preis exkl. Mwst |
|---|---|---|
| Stoff Nardo/Artista schwarz | R044.00.0351 | 999,17 € |
| Textilleder/Dinamica schwarz | R044.00.0575 | 1 165,83 € |
| Textilleder/Stoff Artista schwarz | R044.00.0669 | 1 040,83 € |
| Textilleder schwarz | R044.00.0132 | 1 040,83 € |

Bsp. RECARO Expert

RECARO AUTORISIERTER HÄNDLER

RECARO ZERTIFIZIERTER EINBAUPARTNER

Sitzkonsole, Schienensystem, Montage und Typisierung je nach Fahrzeugtyp auf Anfrage. Preise gelten bis auf Widerruf, Änderungen, Satz- und Druckfehler vorbehalten.



Christian Pötzelsberger | Individuelle Fahrzeugumbau-Lösungen | A-4040 Linz | Ferdinand-Markl-Straße 27a
Mobil: +43 (0)664 / 11 20 778 | E-Mail: cp@cp-fahrzeugumbau.at | Webseite: www.cp-fahrzeugumbau.at
UID-Nr. ATU74723668 | Bankverbindung: Sparkasse OÖ, IBAN: AT802032032100559207, BIC: ASPKAT2LXXX

# HANDICAP- & REHA-SITZE

## RECARO Expert S, M, L KOMFORTMASSE

Den Mensch ins Zentrum des Geschehens zu rücken, steht bei RECARO an erster Stelle. Deshalb möchten wir Sie mit der Angabe der Komfortmaße bei der Auswahl Ihres Sitzes unterstützen.

Die Komfortmaße stellen die Abmessungen dar, die Sie beim Sitzen im Fahrzeug spüren und die direkten Einfluss auf den Sitzkomfort und die Fahr-Performance haben. Sie sind entscheidend für das richtige Sitzgefühl. Da jedoch jeder Mensch unterschiedlich ist und Komfort anders wahrnimmt, empfehlen wir Ihnen vor dem Kauf ein ausführliches **Probesitzen in unserem Sitzstudio**.
Da Komfortmaße an Polstern und Nähten genommen werden, sind geringe Abweichungen nicht ganz auszuschließen.

## HINWEISE

- Die **Einsitzhöhe (A)** gibt die senkrechte Höhe der Lehne von Oberkante Kopfstütze bis Oberkante Sitzkissen an.
- Die **Einsitzbreite (B)** gibt die Breite des Sitzkissens ohne Seitenwangen an. Dieses Maß wurde 12 cm vor Rückenlehnenunterkante ermittelt
- Die **Einsitztiefe (C)** gibt die gesamte waagrechte Länge des Sitzkissens an (ab Vorderkante Kissen bis Rückenlehnenunterkante)

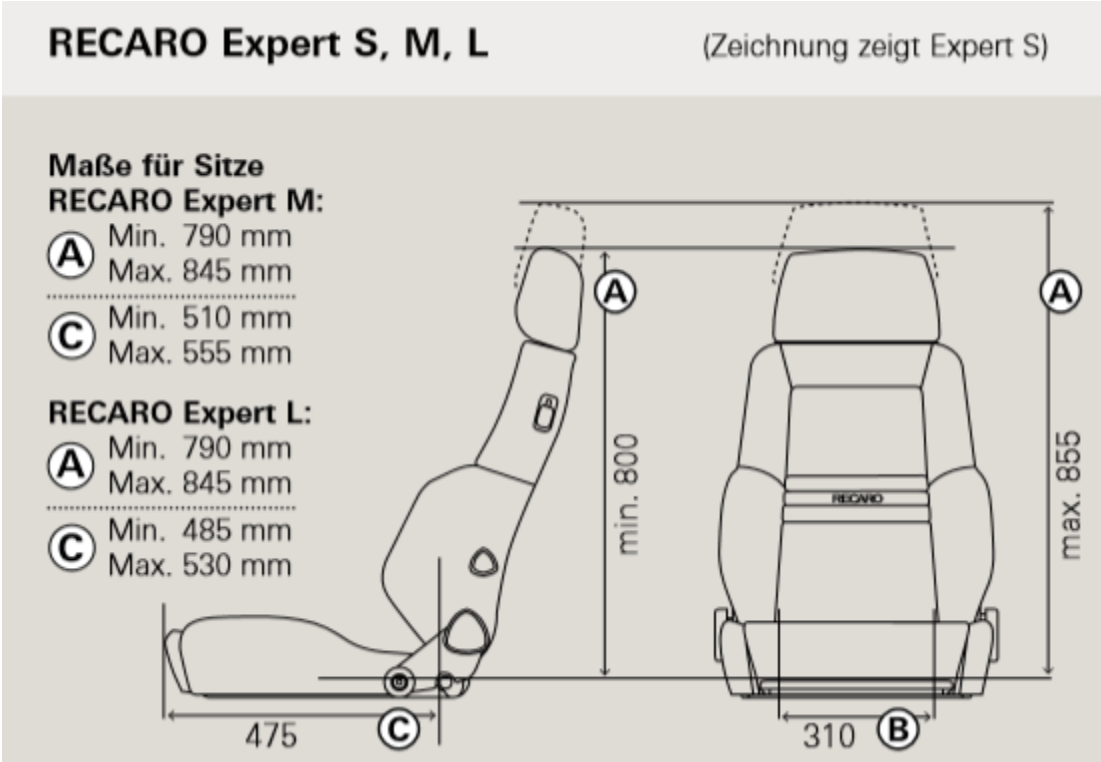


Maße in mm, alle Angaben +/- 10 mm



Christian Pötzelsberger | Individuelle Fahrzeugumbau-Lösungen | A-4040 Linz | Ferdinand-Markl-Straße 27a
Mobil: +43 (0)664 / 11 20 778 | E-Mail: cp@cp-fahrzeugumbau.at | Webseite: www.cp-fahrzeugumbau.at
UID-Nr. ATU74723668 | Bankverbindung: Sparkasse OÖ, IBAN: AT802032032100559207, BIC: ASPKAT2LXXX

# Ihr persönlicher Ansprechpartner

## Mst. Christian Pötzelsberger

**Geschäftsführer & Produkt-Spezialist**
**für individuelle Fahrzeugumbau-Lösungen**
RECARO autorisierter Fachhändler | Einbaupartner | Servicepartner
RECARO Sitzstudio Salzburg für Automotive-Sitze & Lifestyle-Drehstühle
Handicap-Mobilitätslösungen & Adaptierungen für MmB oder Betreuungsbedarf
Autorisierter TAS-Partner für gesundes und ergonomisches Sitzen am Arbeitsplatz

**Office & Sitzstudio Salzburg**: 5411 Oberalm bei Salzburg
**Office Oberösterreich**: 4040 Linz-Urfahr

Persönliche Beratungstermine gerne nach individueller Vereinbarung

**Mobil:** +43 (0)664 / 11 20 778
**E-Mail:** cp@cp-fahrzeugumbau.at
**Webseite:** www.handicap-sitze.at



Christian Pötzelsberger | Individuelle Fahrzeugumbau-Lösungen | A-4040 Linz | Ferdinand-Markl-Straße 27a
Mobil: +43 (0)664 / 11 20 778 | E-Mail: cp@cp-fahrzeugumbau.at | Webseite: www.cp-fahrzeugumbau.at
UID-Nr. ATU74723668 | Bankverbindung: Sparkasse OÖ, IBAN: AT802032032100559207, BIC: ASPKAT2LXXX