“SERVICE & QUALITÄT„
machen den Unterschied

RECARO CLASSIC LINE
Pole Position (ABE)

RECARO	RECARO	RECARO
AUTORISIERTER HÄNDLER	ZERTIFIZIERTER EINBAUPARTNER	AUTORISIERTER SERVICEPARTNER

CHRISTIAN PÖTZELSBERGER
INDIVIDUELLE FAHRZEUGUMBAU-LÖSUNGEN

RECARO Classic Line Pole Position (ABE)

SITZ & TECHNIK

Der neue Klassiker für Klassiker – Approved by Walter Röhrl

Maßgeschneiderte Sitze für höchste Perfektion - erhältlich für viele Fahrzeug-Klassiker

---

Beschreibung:

Mit dem neuen Classic Pole Position wurden zeitgenössische Sitze im klassischen Vintage-Look mit viel Dynamik in die Gegenwart transportiert. So verbinden wir historische Optik mit den heutigen Sicherheitsstandards.

Serienausstattung:

- Sitzschale aus glasfaserverstärktem Kunststoff (GFK)
- Gewicht ca. 7 kg (ohne Adapter und Konsole)
- ABE / TÜV-Teilegutachten
- Gurtdurchführung für 4-Punkt-Gurt
- Sitz auch mit 3-Punkt-Gurt verwendbar
- Sitz- und Lehnenkissen austauschbar
- Unterpolsterbare Lordosestütze
- Klassisches RECARO Logo auf Spange

Den RECARO Classic Pole Position ABE gibt es in 5 verschiedenen **Sitz-Bezugs-Varianten:**

Stoff Pepita | Stoff Hahnentritt | Stoff Karo | Würfelcord | Leder

RECARO AUTORISIERTER HÄNDLER | RECARO ZERTIFIZIERTER EINBAUPARTNER | RECARO AUTORISIERTER SERVICEPARTNER

Bsp. Sitz-Bezugs-Variante Stoff Pepita

Bsp. Sitz-Bezugs-Variante Stoff Karo

Christian Pötzelsberger | Individuelle Fahrzeugumbau-Lösungen | A-4040 Linz | Ferdinand-Markl-Straße 27a
Mobil: +43 (0)664 / 11 20 778 | E-Mail: cp@cp-fahrzeugumbau.at | Webseite: www.cp-fahrzeugumbau.at
UID-Nr. ATU74723668 | Bankverbindung: Sparkasse OÖ, IBAN: AT802032032100559207, BIC: ASPKAT2LXXX

RECARO Classic Line

Pole Position (ABE)

Der neue Klassiker für Klassiker –
Approved by Walter Röhrl

APPROVED
BY WALTER RÖHRL

SEIT 50 JAHREN „BEST FRIEND“ VON RECARO

Walter Röhrl ist einer der besten Rallyefahrer aller Zeiten. Ford, Opel, Fiat, Lancia, Audi oder Porsche – gewinnen konnte er mit jedem Auto. Einmal im Leben wollte er bei der Rallye Monte Carlo auf dem Siegertreppchen stehen. Es gelang im vier Mal. Hinzu kommen eine Europameisterschaft und zwei Weltmeistertitel. Walter Röhrl ist der einzige deutsche Rallye-Weltmeister. Bis heute fährt er Wettbewerbe im historischen Automobilsport.
Walter Röhrl war schon immer einer der Größten. Im wahrsten Sinne des Wortes. Denn mit einer Körpergröße von 1,95 m trägt er den Spitznamen „der Lange“. Um perfekt zu sitzen, hat er schon in seine ersten Rennfahrzeuge – einem BMW 2002 ti und einem Porsche 911 S – Sportsitze von RECARO verbaut. Denn schon damals war die sportliche Performance, die Qualität und die Sicherheit unserer Sitze einzigartig. Fortan gab es bei der Auswahl der Sitze nur noch einen Wunsch „Es muss ein RECARO sein“! Auch in seinen Privatautos und Oldtimern. Zum Glück, denn den heftigsten Unfall seiner aktiven Zeit, 1985 bei der Rallye San Remo, überstand Walter Röhrl nahezu unverletzt. Wer sich in Extremsituationen auf seinen Sitz verlassen können muss, entscheidet sich für RECARO.

Zudem gehört Walters Leidenschaft, der Rallyesport zum härtesten was Mensch und Sitz aushalten muss: „Wenn Du nach 40 Stunden hinter dem Steuer ohne Rückenbeschwerden als Sieger aus deinem Rennauto steigst, hat der Sitzhersteller alles richtig gemacht.“
Seit nun 50 Jahren verbindet Walter Röhrl und RECARO ein enges, partnerschaftliches Verhältnis. Freunde fürs Leben. Deshalb sind wir stolz darauf, Walter als Partner für unsere Classic-Sitze gewonnen zu haben. Er steht uns bei der Produktentwicklung mit Rat und Tat zur Seite und bringt seinen umfassenden Erfahrungsschatz auch beim Design und bei der Auswahl der Bezugsmaterialien mit ein.

Christian Pötzelsberger | Individuelle Fahrzeugumbau-Lösungen | A-4040 Linz | Ferdinand-Markl-Straße 27a
Mobil: +43 (0)664 / 11 20 778 | E-Mail: cp@cp-fahrzeugumbau.at | Webseite: www.cp-fahrzeugumbau.at
UID-Nr. ATU74723668 | Bankverbindung: Sparkasse OÖ, IBAN: AT802032032100559207, BIC: ASPKAT2LXXX

RECARO Classic Line
Pole Position (ABE)

Für kontrollierten Kurvengenuss

POLE POSITION – KEINE KOMPROMISSE

Sie ist eine reinrassige Rennschale mit der Lizenz zum sportlichen Ritt auf offener Straße – die RECARO Classic Pole Position erfüllt höchste Ansprüche an der Schnittstelle zwischen Rennstrecke und Straße. Als einteilige Schale wird sie aus glasfaserverstärktem Kunststoff (GFK) hergestellt.
Ihre perfekte Ergonomie und herausragende Sicherheit hat sie längst zu einem der im Clubsport am häufigsten eingesetzten Schalensitze gemacht.
Die RECARO Classic Pole Position (ABE) bietet somit beste Voraussetzungen für sportlich gefahrene Touren über kurvige Landstraßen oder eine Runde über die Rennstrecke. Ihre klassische Optik macht sie zum beliebten Favoriten für historische Sportwagen. Auch die Classic Pole Position kann in puncto Sicherheit optimal durch Hosenträgergurte von Schroth ergänzt werden. Eine ABE (Allgemeine Betriebs-erlaubnis) ist für viele Klassiker – und aktuelle Fahrzeuge – verfügbar.
Durch die ABE ist auch eine Eintragung per Einzelabnahme meist problemlos möglich.

BODY SUPPORT – FÜR EINZIGARTIGE FAHR-PERFORMANCE

Haben Sie schon mal einen RECARO-Sitz Probe gesessen? Dann wissen Sie, wie sich das anfühlt: GUT! Er umgibt den Körper wie eine zweite Haut und sitzt wie angegossen. Und Sie erleben, dass Sie IM und nicht AUF dem Sitz Platz nehmen. Das haben alle RECARO Modelle gemeinsam. Wir nennen es Body Support.
Wir wissen, dass der Mensch nicht fürs Sitzen geschaffen ist und schon gar nicht für das stundenlange Sitzen hinter dem Steuer, wo kein Wechsel in eine bessere Sitzhaltung möglich ist. Also muss der Sitz den Körper optimal abstützen und entlasten. Dafür sorgen wir bei RECARO mit dem gebündelten Wissen über die menschliche Anatomie und speziell über die Wirbelsäule. Mit einem RECARO wird die Straße zur Aktionsfläche, die dem Fahrer jederzeit ein unmittelbares Feedback gibt. Mit einem niedrigen Schwer-punkt, einem straffen, kompakten Polster und der nötigen Bewegungsfreiheit für die Arme. Für kontrollierten Kurvengenuss und echte Fahrerlebnisse.
Dank der unterpolsterbaren Lordosestütze, seiner körpernah geformten Sitzstruktur und den Halt gebenden Seitenwangen für beste Schulter- und Rumpfunterstützung hält er den Körper bei Querkräften stabil in einer optimalen Position. „Mit einem RECARO Sitz wird das Lenkrad wirklich zum „Lenk-Rad“ und nicht zum „Halte-Rad“ erklärt Walter Röhrl. Sie werden den Unterschied er-fahren!

Christian Pötzelsberger | Individuelle Fahrzeugumbau-Lösungen | A-4040 Linz | Ferdinand-Markl-Straße 27a
Mobil: +43 (0)664 / 11 20 778 | E-Mail: cp@cp-fahrzeugumbau.at | Webseite: www.cp-fahrzeugumbau.at
UID-Nr. ATU74723668 | Bankverbindung: Sparkasse OÖ, IBAN: AT802032032100559207, BIC: ASPKAT2LXXX

RECARO Classic Line

Pole Position (ABE)

Maßgeschneiderte Sitze für höchste Perfektion

Mit der Rennschale Classic Pole Position verhält es sich wie mit einem Maßanzug: sie sitzt perfekt und unterstreicht mühelos die Persönlichkeit des Fahrzeugs und des Fahrers, indem sie Sportlichkeit, ultimative Funktionalität, höchste Qualität und individuellen Stil in sich vereint. Dieses besondere Erlebnis vermitteln nur Produkte, die mit Sachverstand und Passion gemacht sind.
Unsere Sitze überzeugen durch beste Verarbeitung und edle Materialien. Und sind bis ins kleinste Detail stimmig. Damit sind sie perfekt auf ihren Einsatz in sportlichen Klassikern vorbereitet.

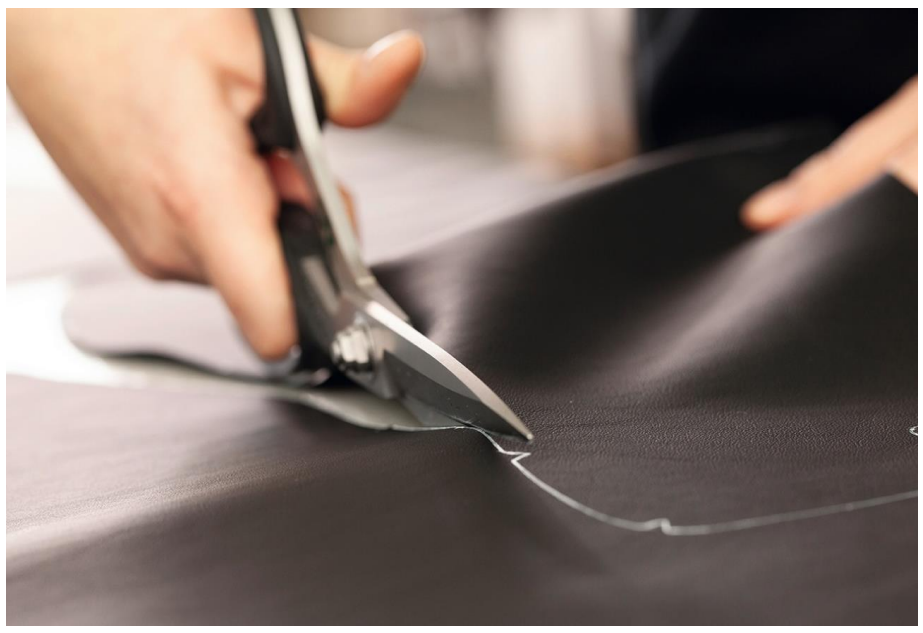

PREMIUMQUALITÄT BIS INS DETAIL

Hochwertiges Leder, zeitgenössisches Pepita. Anschmiegsamer Cord. Sorgfältig gearbeitete Nähte und eine Silhouette, die das Auge an der Seitenkontur entlangführt – die RECARO Pole Position verbindet Ästhetik, edle Materialien und meisterhafte Handwerkskunst zu etwas ganz besonderem.
Im perfekten Zusammenspiel von Farbe, Form und Verarbeitung entsteht der visuelle Komfort, der alle Ansprüche erfüllt. So wird unser exklusives Sitzleder nachhaltig und CO^2-neutral in Italien produziert.
Beim Nähen der Bezüge, beim Laminieren der Schale und im Qualitätsfinish entfaltet sich das ganze handwerkliche Können unserer Experten. Ihr kritischer Blick sorgt dafür, dass auch noch das kleinste Sitzdetail den Premiumanspruch von RECARO unterstreicht.

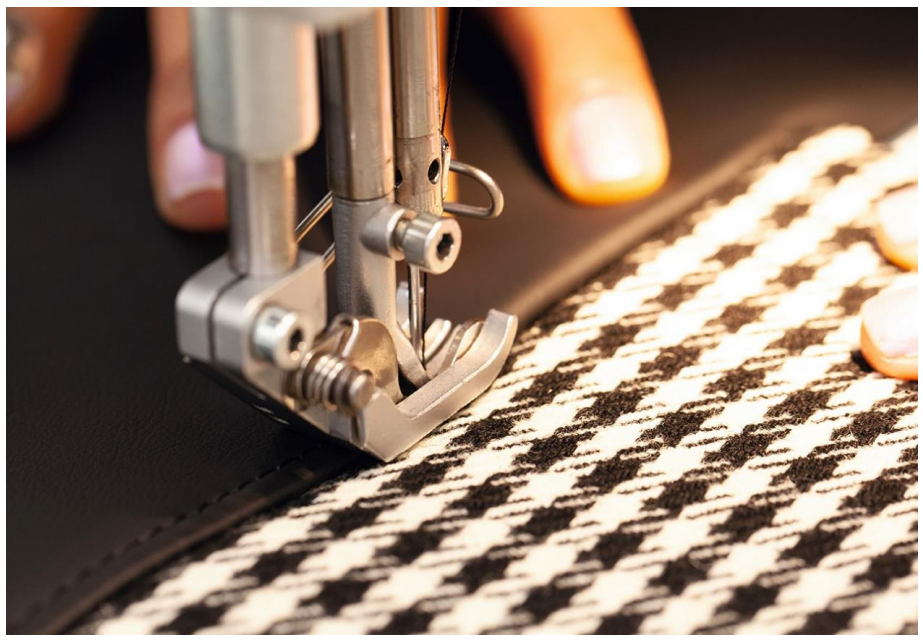

Christian Pötzelsberger | Individuelle Fahrzeugumbau-Lösungen | A-4040 Linz | Ferdinand-Markl-Straße 27a
Mobil: +43 (0)664 / 11 20 778 | E-Mail: cp@cp-fahrzeugumbau.at | Webseite: www.cp-fahrzeugumbau.at
UID-Nr. ATU74723668 | Bankverbindung: Sparkasse OÖ, IBAN: AT802032032100559207, BIC: ASPKAT2LXXX

RECARO Classic Line

Pole Position (ABE)

Ausgewählte Materialien und
Handwerkskunst bis ins Detail

Den Classic Pole Position (ABE) gibt es in 5 verschiedenen Bezugsvarianten:

Stoff „Pepita“	Stoff „Karo“	Würfelcord	Stoff „Hahnentritt“
Der zeitlos elegante Stoff in klassischem Pepita-Muster für eine dezente Optik im Innenraum	Der sportlich elegante Stoff in klassischem Karo-Muster mit roten Farbakzenten – für eine dynamische Optik im Innenraum	Klassischer Würfelcord für ein hochwertiges, authentisches Innen-raum-Ambiente	Exklusiver Look im Sil der 80-er-Jahre mit dem klassischen Hahnentritt-Muster in grau

RECARO Classic Pole Position (ABE)

Bezugsmaterial	Art. Nr.	VK Preis exkl. Mwst
Leder schwarz / Stoff Pepita	R087.00.0B25	1 665,83 €
Leder schwarz / Stoff Karo	R087.00.0B28	1 665,83 €
Leder schwarz / Würfelcord schwarz	R087.00.0B27	1 665,83 €
Leder schwarz / Stoff Hahnentritt grau	R087.00.0Z0021000	1 749,17 €
Leder schwarz	R087.00.0B26	1 749,17 €

Hinweis:

Sitzkonsole, Schienensystem, Montage und Typisierung je nach Fahrzeugtyp auf Anfrage.

Preise gelten bis auf Widerruf, Änderungen, Satz- und Druckfehler vorbehalten.

Christian Pötzelsberger | Individuelle Fahrzeugumbau-Lösungen | A-4040 Linz | Ferdinand-Markl-Straße 27a
Mobil: +43 (0)664 / 11 20 778 | E-Mail: cp@cp-fahrzeugumbau.at | Webseite: www.cp-fahrzeugumbau.at
UID-Nr. ATU74723668 | Bankverbindung: Sparkasse OÖ, IBAN: AT802032032100559207, BIC: ASPKAT2LXXX

RECARO Classic Line

Pole Position (ABE)

RECARO KOMFORTMASSE

Den Mensch ins Zentrum des Geschehens zu rücken, steht bei RECARO an erster Stelle. Deshalb möchten wir Sie mit der Angabe der Komfortmaße bei der Auswahl Ihres Sitzes unterstützen.

Die Komfortmaße stellen die Abmessungen dar, die Sie beim Sitzen im Fahrzeug spüren und die direkten Einfluss auf den Sitzkomfort und die Fahr-Performance haben. Sie sind entscheidend für das richtige Sitzgefühl. Da jedoch jeder Mensch unterschiedlich ist und Komfort anders wahrnimmt, empfehlen wir Ihnen vor dem Kauf ein ausführliches **Probesitzen in unserem Sitzstudio**.
Da Komfortmaße an Polstern und Nähten genommen werden, sind geringe Abweichungen nicht ganz auszuschließen.

HINWEISE

- Die **Einsitzhöhe (A)** gibt die senkrechte Höhe der Lehne von Oberkante Kopfstütze bis Oberkante Sitzkissen an.
- Die **Einsitzbreite (B)** gibt die Breite des Sitzkissens ohne Seitenwangen an. Dieses Maß wurde 12 cm vor Rückenlehnenunterkante ermittelt
- Die **Einsitztiefe (C)** gibt die gesamte waagrechte Länge des Sitzkissens an (ab Vorderkante Kissen bis Rückenlehnenunterkante)

RECARO Pole Position (ABE) und Pole Position Carbon

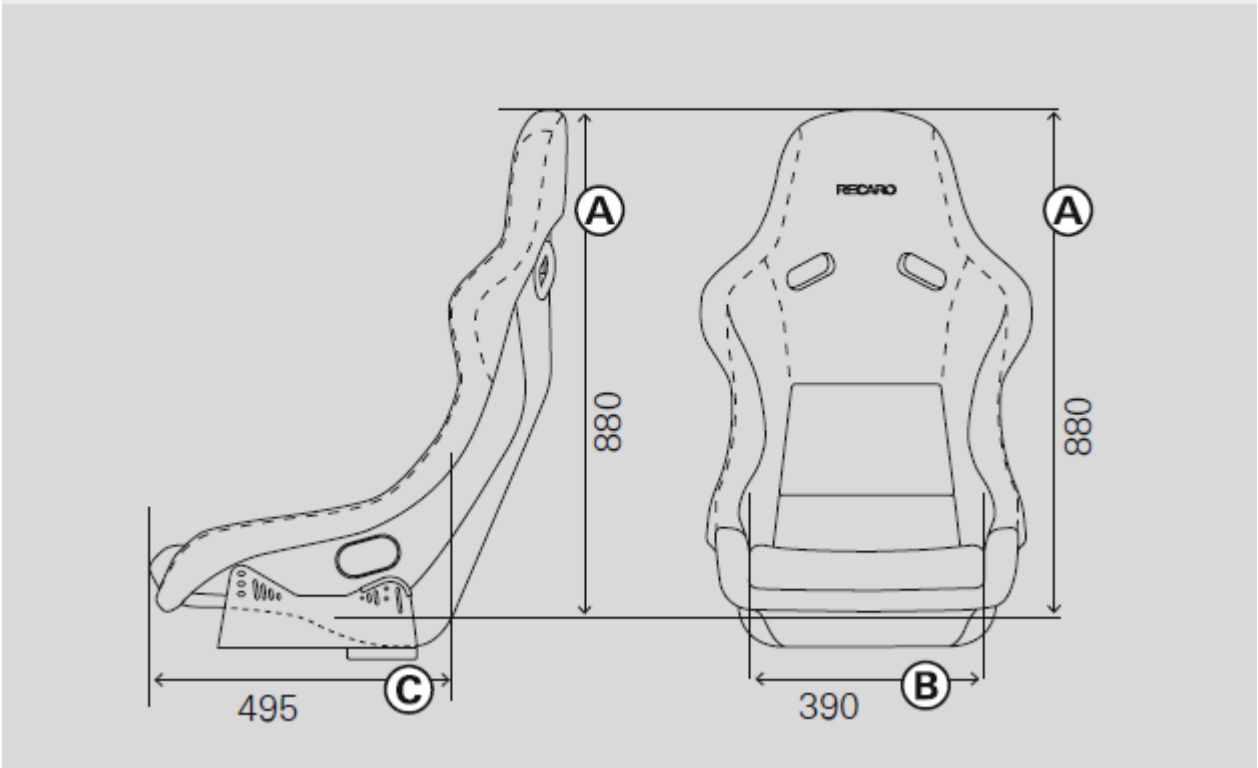

Maße in mm, alle Angaben +/- 10 mm

Christian Pötzelsberger | Individuelle Fahrzeugumbau-Lösungen | A-4040 Linz | Ferdinand-Markl-Straße 27a
Mobil: +43 (0)664 / 11 20 778 | E-Mail: cp@cp-fahrzeugumbau.at | Webseite: www.cp-fahrzeugumbau.at
UID-Nr. ATU74723668 | Bankverbindung: Sparkasse OÖ, IBAN: AT802032032100559207, BIC: ASPKAT2LXXX

Ihr persönlicher Ansprechpartner

Mst. Christian Pötzelsberger

Geschäftsführer & Produkt-Spezialist
für individuelle Fahrzeugumbau-Lösungen
RECARO autorisierter Fachhändler | Einbaupartner | Servicepartner
RECARO Sitzstudio Salzburg für Automotive-Sitze & Lifestyle-Drehstühle
Handicap-Mobilitätslösungen & Adaptierungen für MmB oder Betreuungsbedarf
Autorisierter TAS-Partner für gesundes und ergonomisches Sitzen am Arbeitsplatz

Office & Sitzstudio Salzburg: 5411 Oberalm bei Salzburg
Office Oberösterreich: 4040 Linz-Urfahr

Persönliche Beratungstermine gerne nach individueller Vereinbarung

Mobil: +43 (0)664 / 11 20 778
E-Mail: cp@cp-fahrzeugumbau.at
Webseite: www.recaro-classic-line.at

Christian Pötzelsberger | Individuelle Fahrzeugumbau-Lösungen | A-4040 Linz | Ferdinand-Markl-Straße 27a
Mobil: +43 (0)664 / 11 20 778 | E-Mail: cp@cp-fahrzeugumbau.at | Webseite: www.cp-fahrzeugumbau.at
UID-Nr. ATU74723668 | Bankverbindung: Sparkasse OÖ, IBAN: AT802032032100559207, BIC: ASPKAT2LXXX